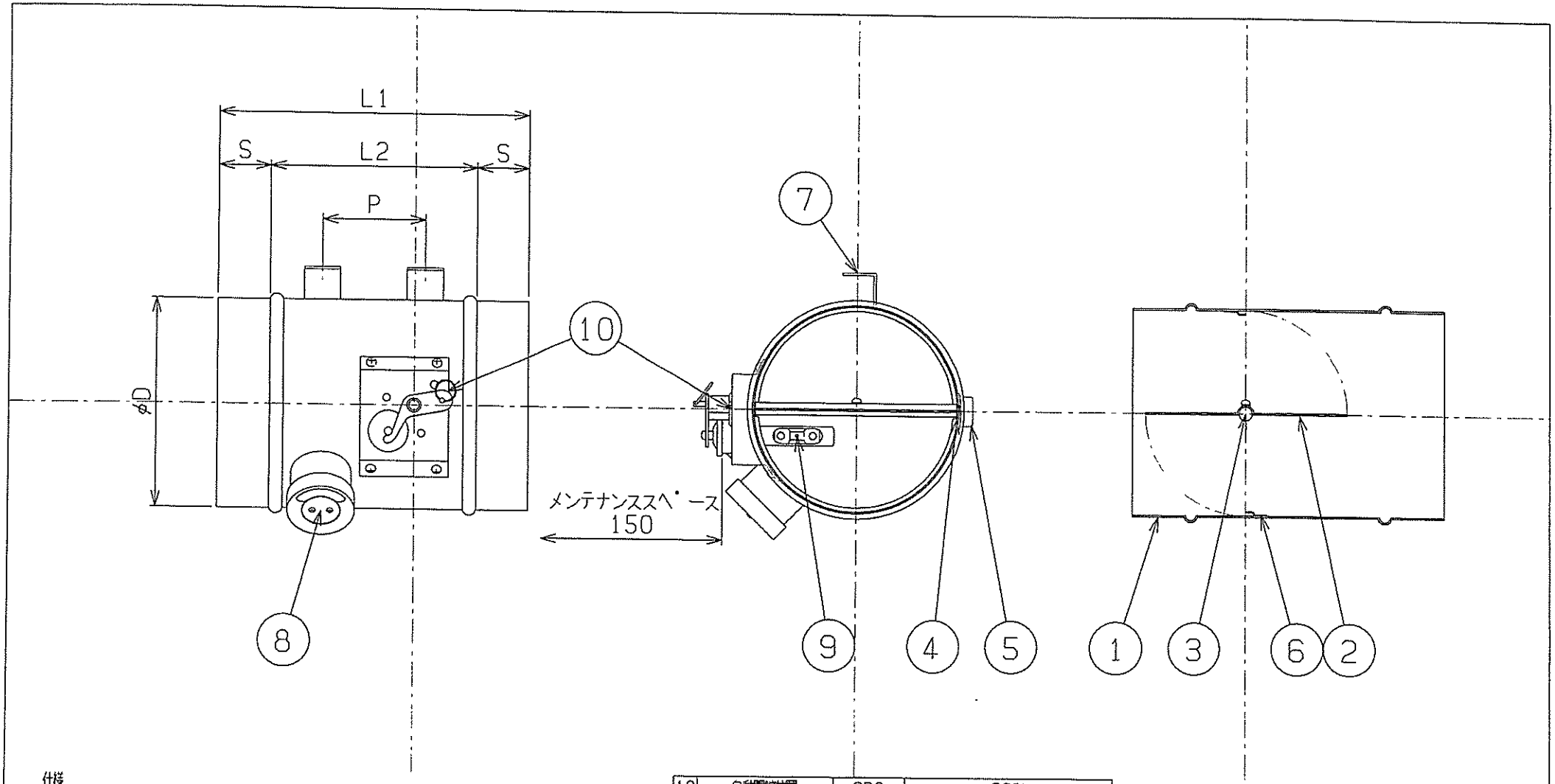

仕様

1. 塗装はメラミン焼付塗装(グレー)とします。
2. 本ダンパーは自主適合マーク「NBK-02-184」該当品です。
3. 本ダンパーは静圧60mmAq以下に適用します。

呼径	φD	L1	L2	S	P	員数
300	298	360	260	50	150	
275	273					
250	248					
225	223	300	200		100	
200	198					
175	173					
150	148					1
125	123					
100	98				センター	

No.	部品名称	材質	備考
10	自動開閉装置	SPC	BR型
9	温度ヒューズ装置		公称温度 120℃
8	検査口	SPC	φ100~φ225:開口φ60
		SPC	φ250~φ300:開口100X100
7	一点吊金具	SPC	φ100:L32X70X2.3
	吊金具	SPC	φ125~φ300:L32X35X2.3
6	羽根ストッパー	SPC	φ100:0.8t
		SPC	φ125~φ200:1.2t
		SS400	φ225~φ300:3X10
5	補助スプリング	SPC	1.6t
4	軸受	C2700T	ブッシュ
3	軸	SGD	φ10
2	可動羽根	SPC	1.6t
1	ケーシング	SPC	1.6t

この参考図面の仕様・寸法等は変更する場合がございますので御注文の際は御確認下さい。

工事名称				
図面番号	BR-RO-S-SD-SS-120			
図面名称	防火ダンパー PDB-R	重量	kg	
		年月日	'08.1.29	
		縮尺	1/5	
大東テック株式会社	承認 K.M	検図 K.M	製図 K.M	