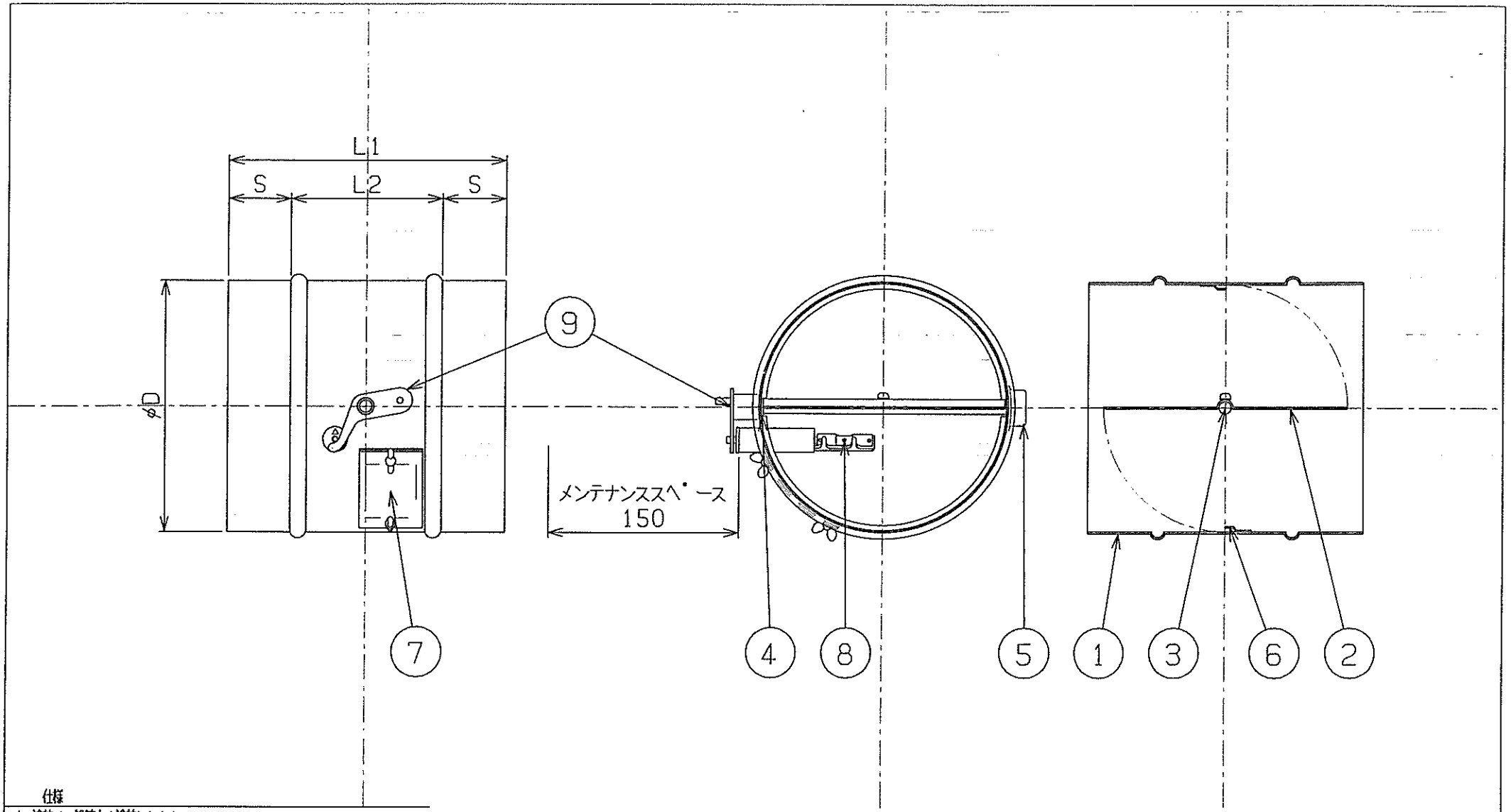

仕様

1. 塗装は一般錆止め塗装とします。
2. 本ダンパーは静圧60mmAq以下に適用します。

呼径	φD	L1	L2	S	員数
300	298	300	200	50	
275	273				
250	248				
225	223				
200	198	220	120		
175	173				
150	148				
125	123				
100	98				

No.	部品名称	材質	備考
9	自動開閉装置	SPC	B型
8	温度ヒューズ装置		公称温度 120℃
7	検査口	SPC	開口40X50
6	羽根ストッパー	SPC	φ100:t0.8
		SPC	φ125~φ200:t1.2
		SS400	φ225~φ300:3X10
5	補助スプリング	SPC	t1.6
4	軸受	SPC	t1.6
3	軸	SGD	φ10
2	可動羽根	SPC	t1.6
1	ケーシング	SPC	t1.6

この参考図面の仕様・寸法等は変更する場合がございますので御注文の際は御確認下さい。

工事名称	
図面番号	PD-B-RO-S-SD-SS-120
図面名称	防火ダンパー PD-B
重量	kg
年月日	02.11.26
縮尺	1/4

大東テック株式会社

承認	検図	製図
A.O	K.M	K.M